VAK KIMSA

Mixing with you!

BOMBES PITÓN ®

SERIE IA - SANITARIA MONOBLOC

Características:

- Bomba helicoidal positiva sanitaria de diseño compacto, con montaje monobloc y acoplamiento directo al accionamiento.
- Caudal de hasta 100.000 l/h, constante y sin pulsaciones, proporcional a la velocidad.
- Estatores fabricados con elastómeros de calidad alimentaria (FDA). Posibilidad de suministro con camisa exterior en acero inoxidable AISI-316L. *(Consultar)*
- Juntas disponibles en distintos elastómeros: NBR, EPDM, Vitón, Silicona, Kalrez... *(Consultar)*
- Distintas opciones de estanqueidades según aplicación.
- Posibilidad de calefacción del cuerpo de bomba. *(Consultar)*
- Versiones de: 1 etapa (6 bar), 2 etapas (12 bar), hasta 4 etapas (24 bar) *(Consultar)*
- Posibilidad de certificación ATEX *(Consultar)*

Aplicaciones:

Adecuada para el bombeo de una amplia variedad de productos en los sectores alimentario, cosmético y químico: yogur, mantequilla, mermeladas, zumos, aceites, masas, rellenos, paté, pescado, cremas cosméticas, grasas alimentarias, geles y detergentes, entre otros.

Especificaciones técnicas:

Materiales:

Piezas en contacto con el producto:	AISI 316L
Otras piezas de acero:	AISI 304L
Estator:	Elastómero (NBR, EPDM o VITÓN)
	Opción con camisa inoxidable AISI 316L *(Consultar)*

Acabado Superficial estándar:

Externo:	Pulido GRA 120 + Pintura RAL 7031
Interno:	Pulido GRA 120
	Otros acabados *(Consultar)*

Conexiones aspiración/impulsión:

	DIN 11851
	CLAMP
	Otras conexiones *(Consultar)*

Curvas características:

Tamaño	Volumen (dm3/rev.)	Presión (bar)	Velocidad máxima (rpm) (*)
27	0,015	6 / 12 / 24	1.000
37	0,033	6 / 12 / 24	1.000
55	0,105	6 / 12 / 24	1.000
70	0,256	6 / 12 / 24	1.000
85	0,502	6 / 12 / 24	750
100	0,864	6 / 12 / 24	600
145	2,048	6 / 12 / 24	500
180	4,00	6 / 12 / 24	400

(*): Consultar prestaciones según condiciones previstas de utilización.

DIMENSIONES EJE LIBRE

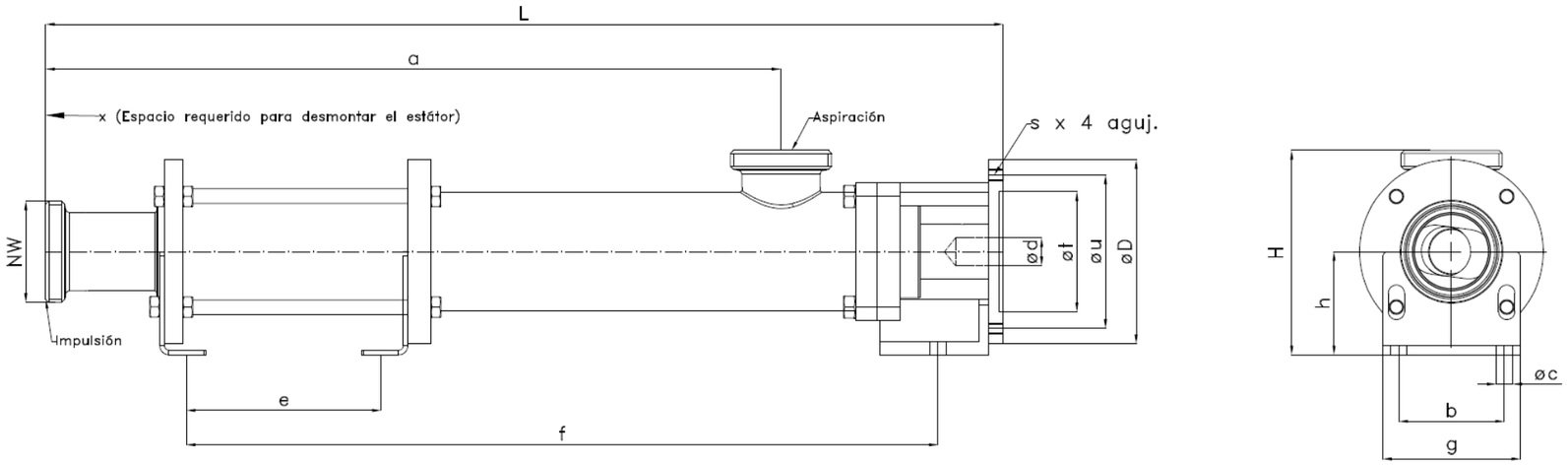

TIPO	DIMENSIONES GENERALES (mm)														
	L	H	a	b	e	øc	f	g	h	øt	s	øu	øD	x	NW
37	512	145	336	80	-	12	343	105	80	110	M8	130	160	114	40
37/2	626		450		-		457							228	
55	644	164	434	85	-	14	474	115	90	110	M8	130	160	169	50
55/2	810		600		-		640							322	
70	804	190	588	95	-	14	618	125	100	130	M10	165	200	222	65
70/2	1026		810		-		840							444	
85	1042	222	800	115	-	18	813	150	112	130	M10	165	200	262	80
85/2	1304		1062		440		1052							505	
100	1247	267	985	140	-	18	1025	170	132	180	M12	215	250	330	100
100/2	1573		1285		563		1325							630	
145	1505	320	1213	165	-	21	1240	210	160	230	M12	265	300	444	125
145/2	1900		1610		773		1636							840	

Conexiones aspiración e impulsión rosca NW, según **DIN 11851**

Tipo	**Ød** (s/ motor-reductor)
37	Ø19, Ø20, Ø24
55	Ø20, Ø25, Ø28
70	Ø25, Ø28, Ø30
85	Ø25, Ø30, Ø35
100	Ø30, Ø35, Ø40
145	Ø35, Ø40, Ø45

DIMENSIONES CONJUNTO CON BANCADA

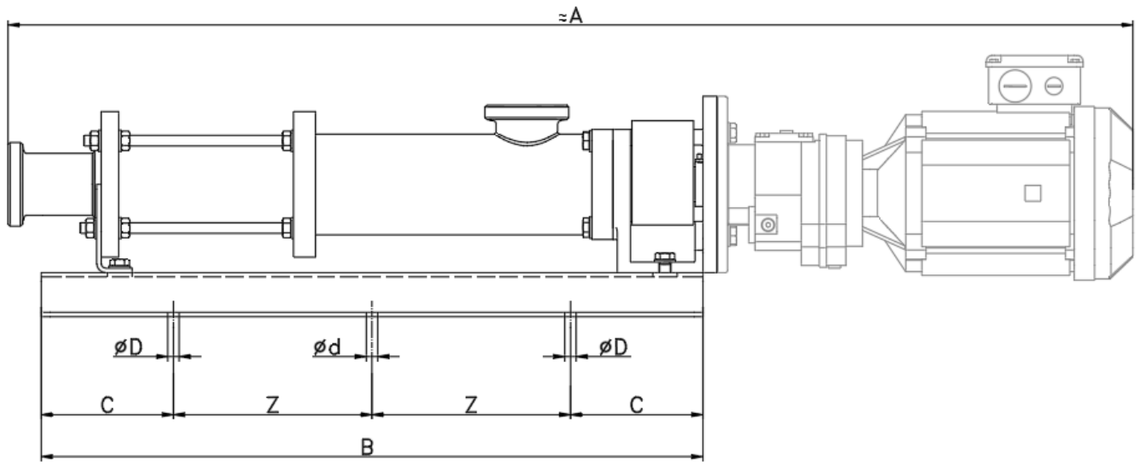

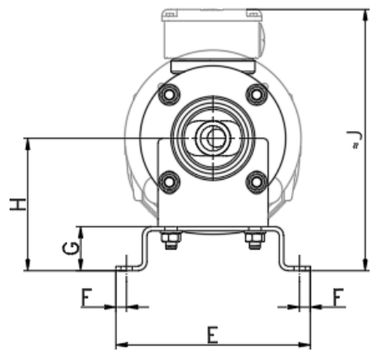

TIPO	DIMENSIONES GENERALES (mm)										
	A*	B	C	Z	ød	øD	E	F	G	H	J*
37	900	450	100	-	-	13	220	12	50	130	250
55	1100	600	150	-	-	13	220	12	50	140	250
70	1275	750	150	-	-	13	220	12	50	150	300
85	1700	950	150	-	-	13	260	12	50	162	450
100	1900	1200	200	-	-	13	310	15	50	182	500
145	2250	1450	250	475	13	13	310	12	50	210	450

*Aproximado según motor-reductor.